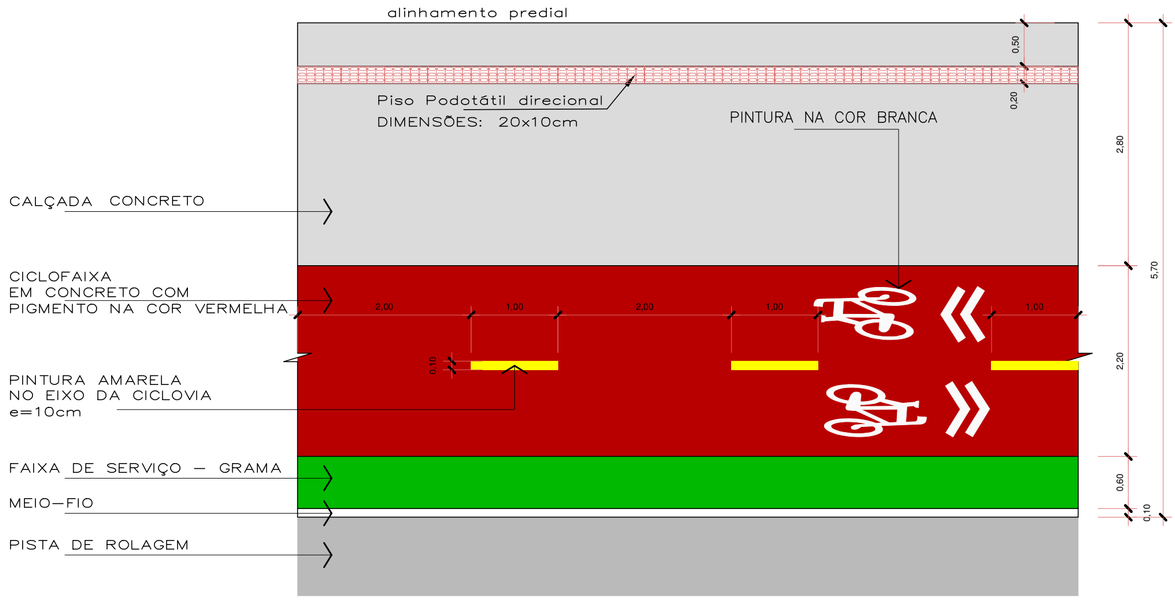

DETALHE CICLOFAIXA
Escala 1/50

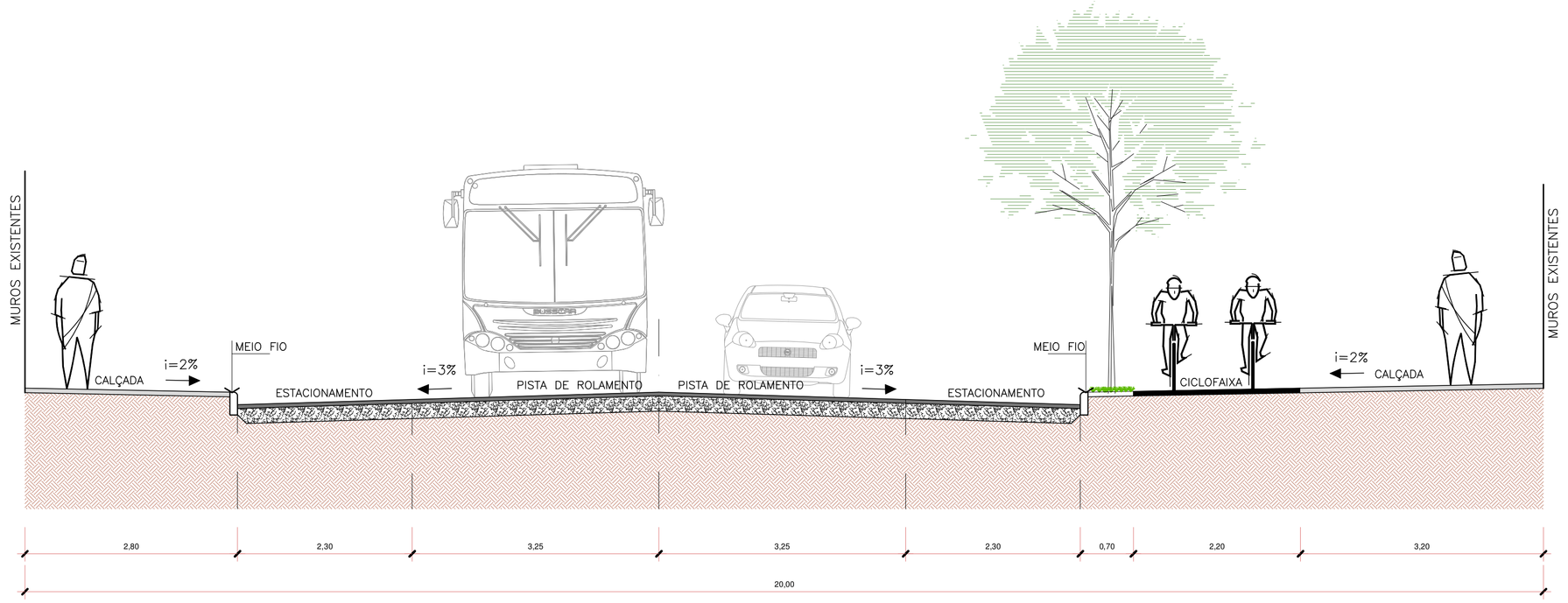

SEÇÃO TRANSVERSAL
Escala 1/50

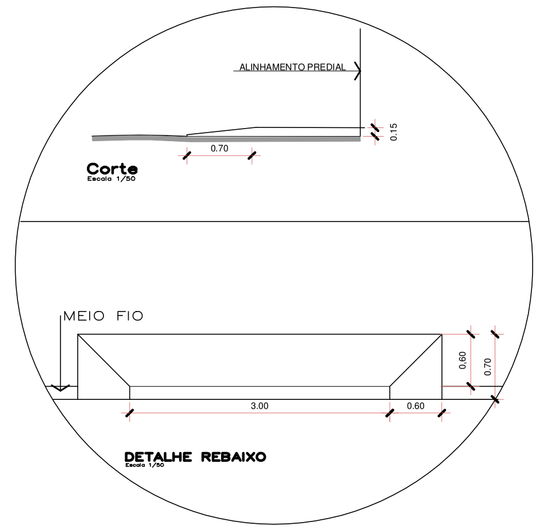

Detalhe – Faixa de Pedestres Elevada
Escala 1/50

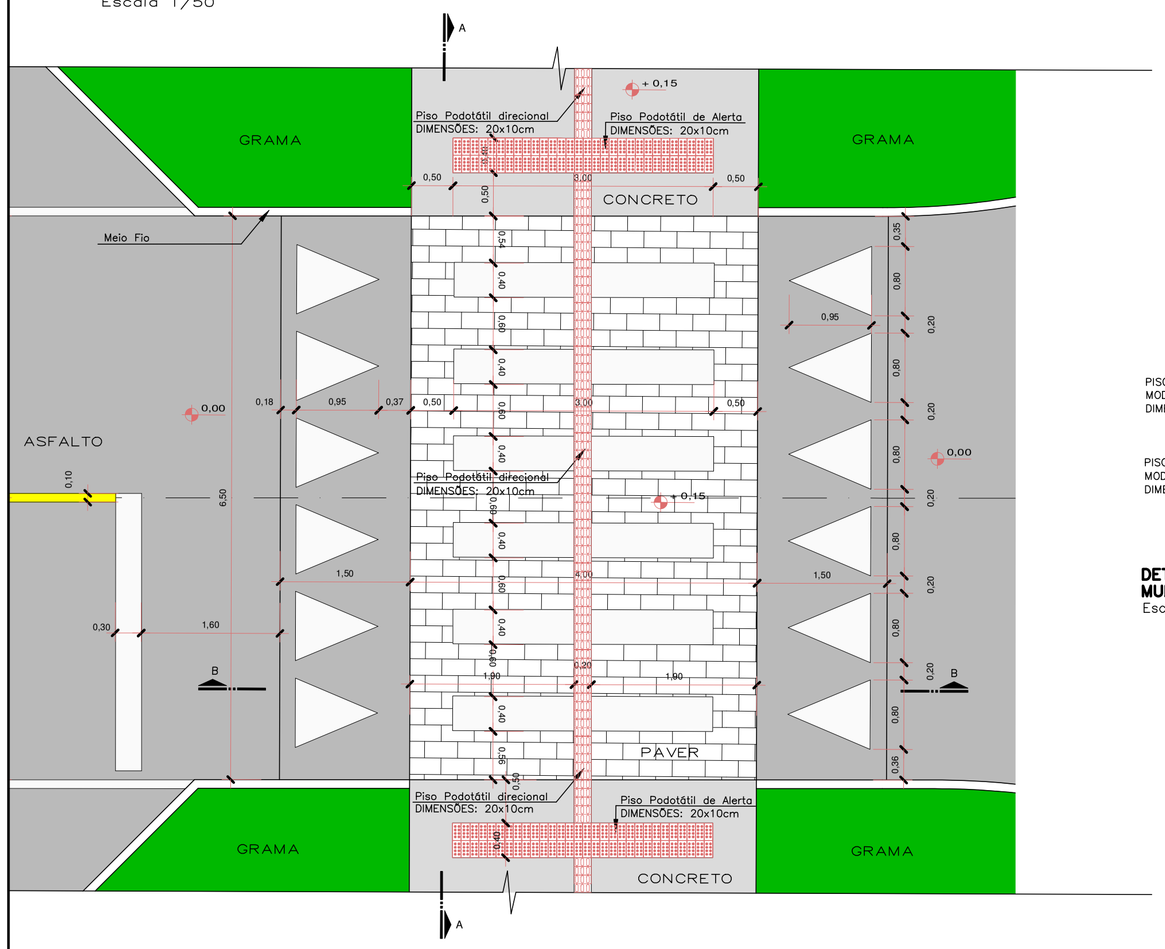

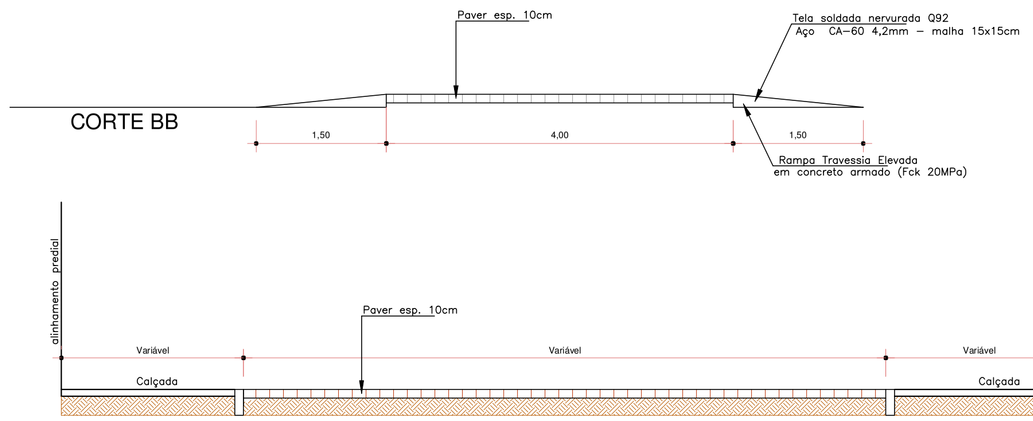

CORTE BB

CORTE AA

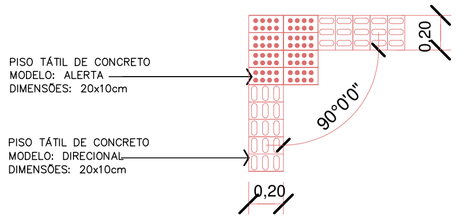

DETALHAMENTO PISO TÁTIL DE CONCRETO
MUDANÇA DE DIREÇÃO COM ÂNGULO DE 90°
Escala 1/25

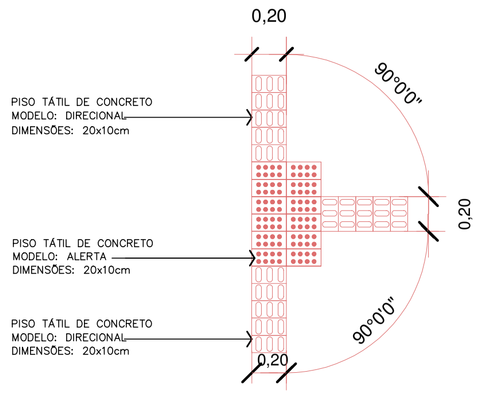

DETALHAMENTO PISO TÁTIL DE CONCRETO
MUDANÇA DE DIREÇÃO COM 3 FAIXAS DIRECIONAIS
Escala 1/25

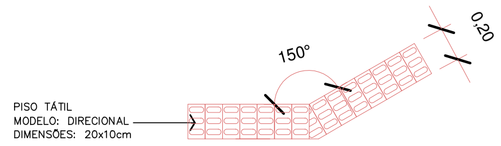

DETALHAMENTO PISO TÁTIL
MUDANÇA DE DIREÇÃO ENTRE 150° e 180°
Escala 1/25

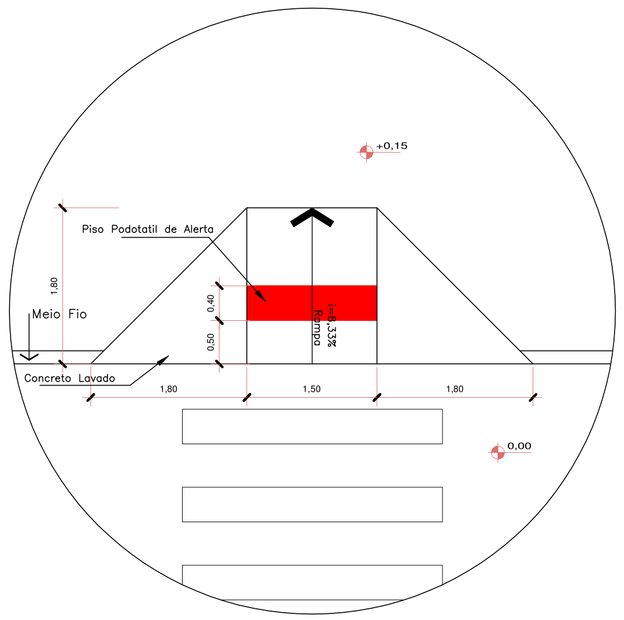

Detalhe – Rampa 01
Escala 1/50

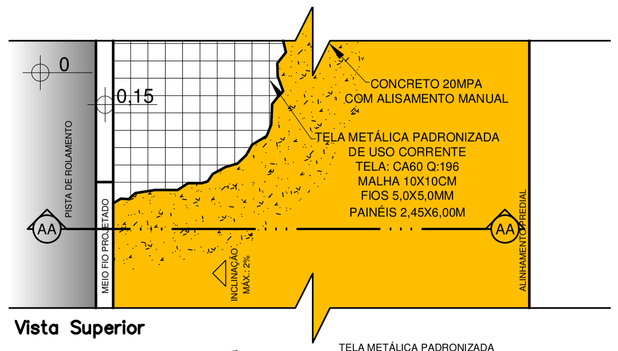

Vista Superior

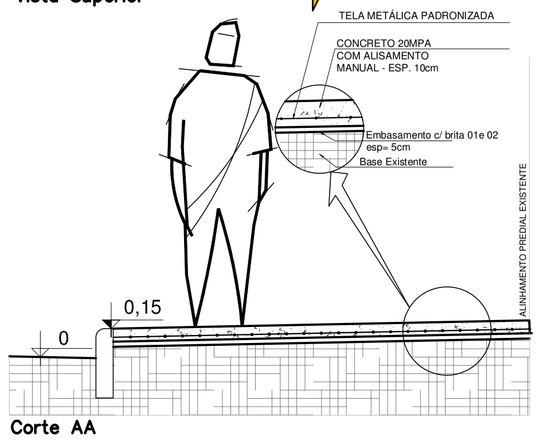

Corte AA

Detalhe – Calçada
Escala 1/25

Associação de Municípios do Nordeste do Estado de Santa Catarina
89216-000 - JOINVILLE - SC - Rua Max Colin, 1843 - América - Fone: 0**47 433-3927
ASSESSORIA E COORDENADORIA DE PLANEJAMENTO URBANO, MUNICIPAL E REGIONAL
home page : www.amunesc.org.br CREA SC 48.825-4

Equipe Técnica:
Arquitetas: TÁBATA YUMI FUJIOKA, NATHALIA DE SOUZA ZATTAR
Engenheiras Civis: FABÍOLA BARBI DE ALMEIDA CONSTANTE, DEBORA TONINI, NÁDIA WERNER
Técnico em Edificações: MARCOS STADELHOFER

Projeto
AVENIDA CELSO RAMOS
PROJETO DE URBANIZAÇÃO
Categoria de uso : Área total: 32.135,48m2

Terreno
PREFEITURA MUNICIPAL DE ITAPOÁ
Endereço : Av. Celso Ramos - Itapoá/SC.
Inscrição imobiliária :
Área do lote : Testada do lote : Zona de uso :

Identificações e Assinaturas
ADMINISTRAÇÃO : Prefeito Municipal de Itapoá — ASSINATURA PREFEITO MUNICIPAL :
PROJETO : Tábata Yumi Fujioka, Arquiteta e Urbanista - CAU A40955-3 — ASSINATURA RESPONSÁVEL PELO PROJETO :
EXECUÇÃO : — ASSINATURA RESPONSÁVEL PELA EXECUÇÃO:

Prancha

Informações	CONTEÚDO DA PRANCHA	NÚMERO PR.
Desenho: Tábata Nome do Arquivo: Escala: Indicada Data: Março de 2018	DETALHES	05/05